CẦU ĐẤU RẼ NHÁNH KÍN NƯỚC MTC-TR-3S



+ Chuyên dùng cho việc đấu nối tại cửa cột trụ thép chiếu sáng ngoài trời.
+ Nâng cao hệ số an toàn với độ kín nước IP67.
+ Có đèn báo nguồn, dễ dàng kiểm tra bằng mắt thường.
+ Đảm bảo an toàn điện với cầu dao chống giật ELCB (RCBO) lắp đặt bên trong hộp.

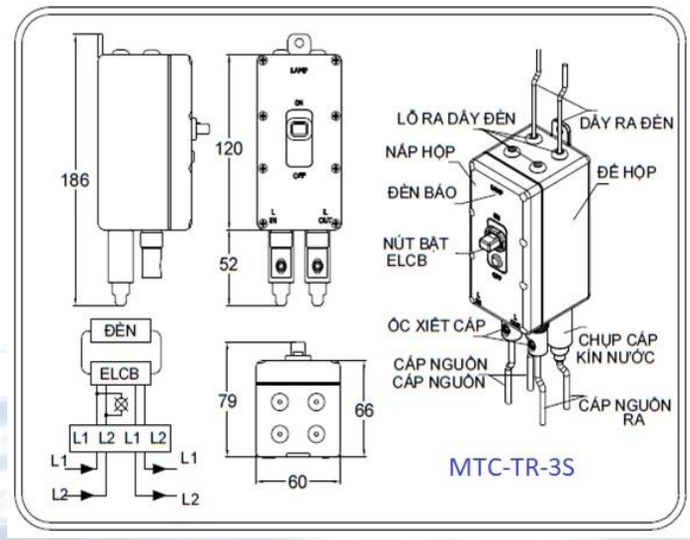

Đặc tính cầu đấu chính

Tiết diện cáp	6 ~ 35mm2
Dòng điện lớn nhất	65A
Vật liệu đinh ốc	Inox
Điện áp	220Vac
Kích thước toàn bộ	60(w)x186(H)x66(D)

Đặc tính kỹ thuật của ELCB (RCBO) lắp bên trong hộp

Điện áp	220Vac
Dòng điện định mức	6A, 10A
Dòng rò định mức	30mA
Dòng rò tác động nhỏ nhất	>25mA
Dòng rò không tác động	15mA
Thời gian tác động	0.03 giây
Dòng cắt (IC)	2,5KA

CẦU ĐẤU LIÊN THÔNG KÍN NƯỚC MTC-TR-B2

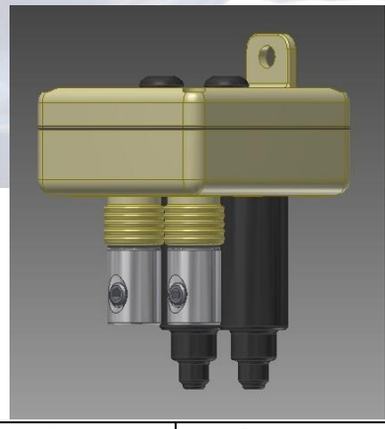

+ Chuyên dùng cho việc đấu nối tại cửa cột trụ thép chiếu sáng ngoài trời.
+ Nâng cao hệ số an toàn của hệ thống chiếu sáng nhờ đưa toàn bộ các mối nối vào trong hộp kín nước IP67.

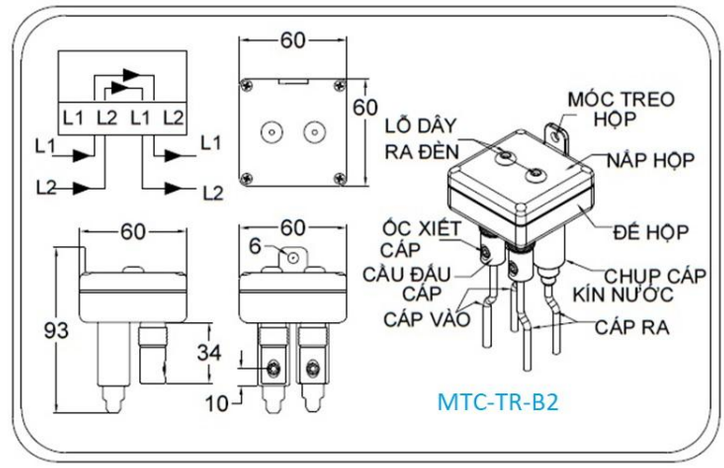

Tiết diện cáp	4 ~ 35 mm2
Dòng điện lớn nhất	65A
Vật liệu đinh ốc	Inox
Điện áp	440Vac
Kích thước toàn bộ	60(W)x93(H)x60(D)

CẦU ĐẤU LIÊN THÔNG KÍN NƯỚC MTC-TR-B3

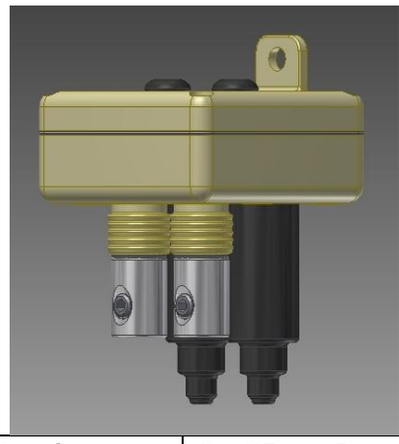

+ Chuyên dùng cho việc đấu nối tại cửa cột trụ thép chiếu sáng ngoài trời.
+ Một ngõ vào 3 ngõ ra dùng cho các trụ góc đường chia nhánh ra 2 hoặc 3 nhánh khác nhau

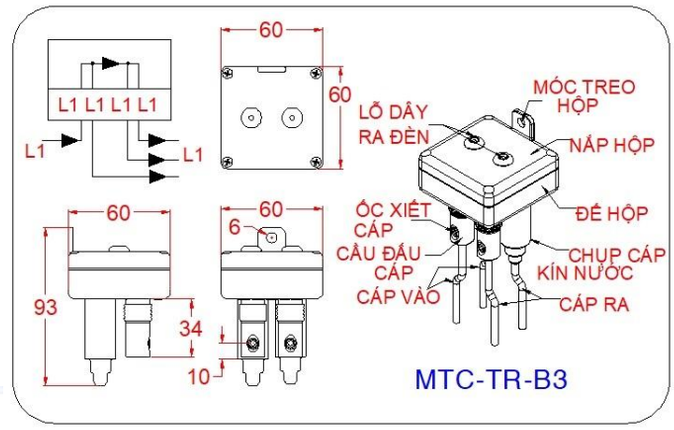

Tiết diện cáp	6 ~ 35 mm2
Dòng điện lớn nhất	65A
Vật liệu đinh ốc	Inox
Điện áp	440Vac
Kích thước toàn bộ	60(W)x93(H)x60(D)

Sơ đồ đấu dây mạng 3 pha 4 dây dùng MTC-TR-3S và MTC-TR-B2

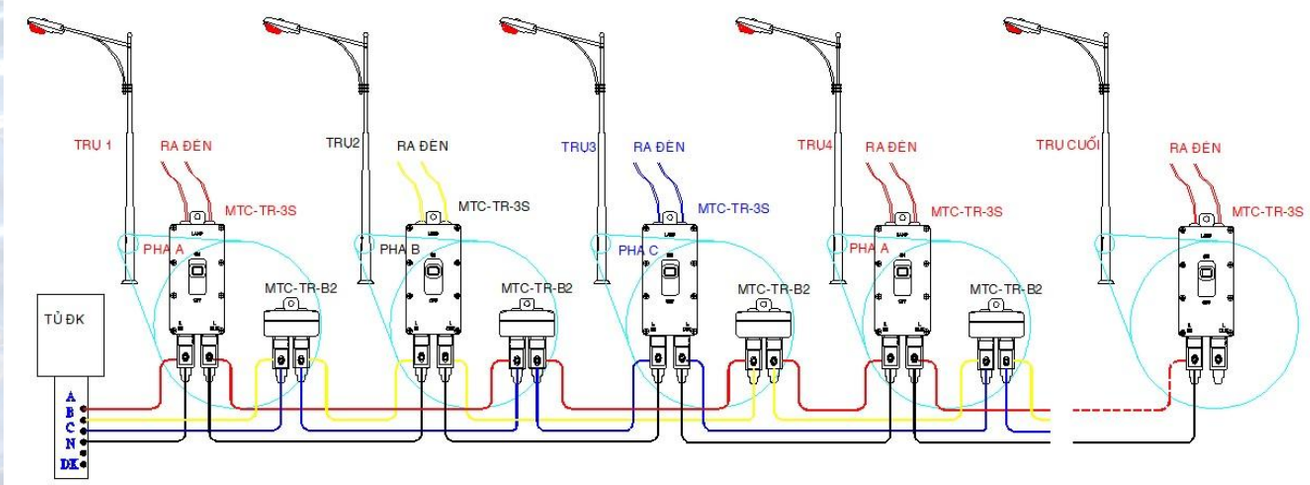

Sơ đồ đấu dây mạng 1 pha 2 dây dùng MTC-TR-3S

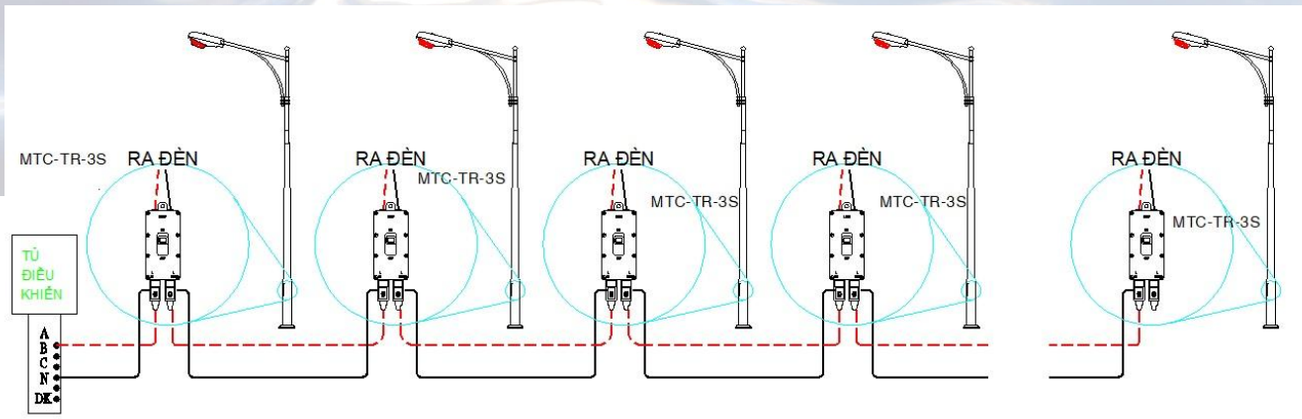

Hướng dẫn đặt hàng :

TANGENT MTC-TR- 3S – 6A : Hộp nối rẽ nhánh kín nước IP67 bao gồm RCBO (ELCB) 6A 30mA 2,5kA.

TANGENT MTC-TR- 3S – 10A : Hộp nối rẽ nhánh kín nước IP67 bao gồm RCBO (ELCB) 10A 30mA 2,5kA.

TANGENT MTC-TR- 3S – 15A : Hộp nối rẽ nhánh kín nước IP67 bao gồm RCBO (ELCB) 15A 30mA 2,5kA.

TANGENT MTC-TR- B2 : Hộp nối 65A liên thông kín nước IP67.

TANGENT MTC-TR- B3 : Hộp nối 65A chia 3 kín nước IP67.

Sơ đồ đấu dây mạng 3 pha 4 dây dùng MTC-TR-3S và MTC-TR-B3 tại trụ góc

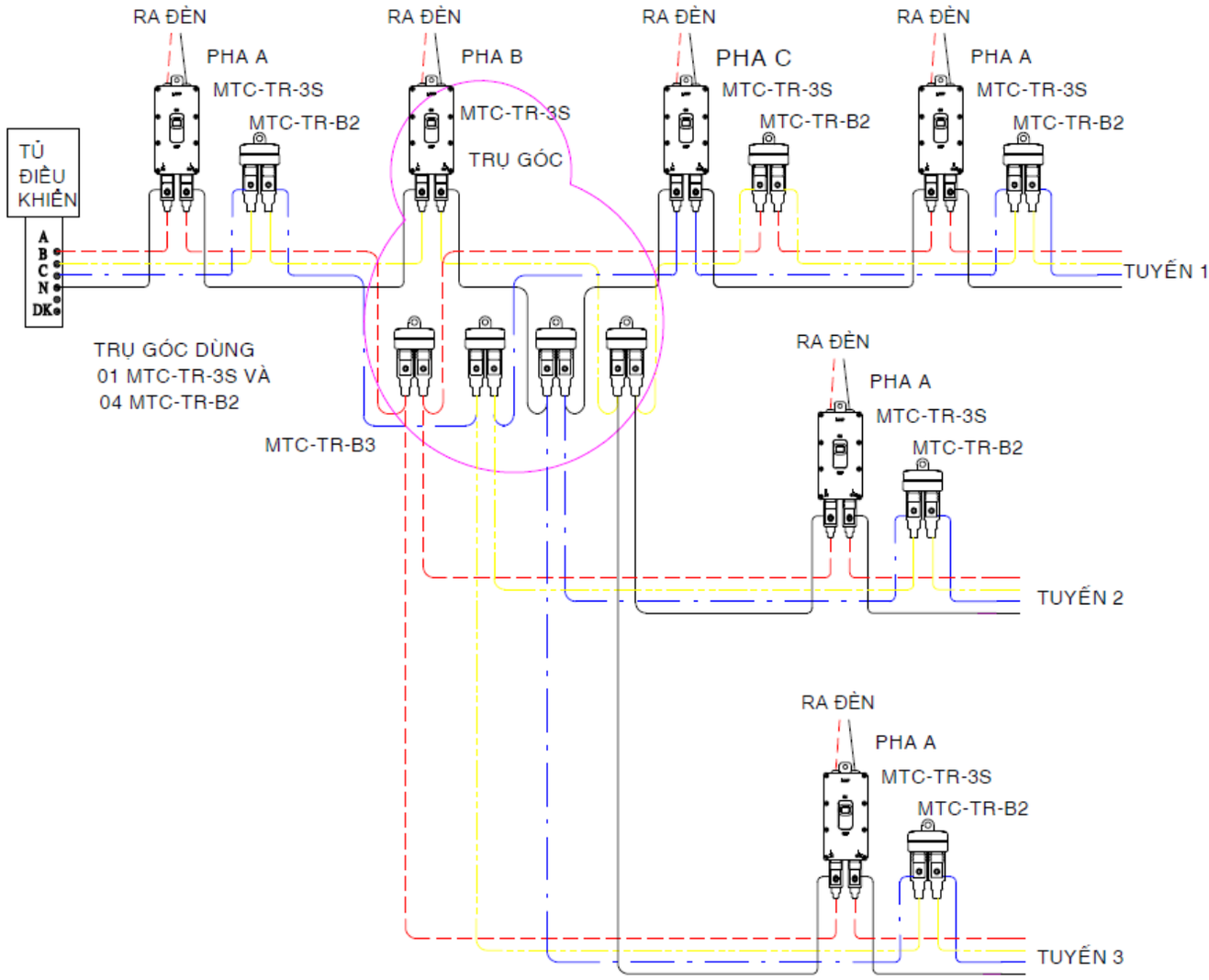

Vị trí lắp đặt MTC-TR-3S và MTC-TR-B2 tại cửa trụ.

